Deublin Iberica, S.L.
Passeig Lola Anglada, 20
08228 Les Fonts, Terrassa – Spain
Tel. +34 93 221 12 23
www.deublin.es deublin@deublin.es

Juntas Rotativas · Juntas de Vapor y Sifones · Juntas Rotativas Eléctricas · Juntas a medida

Junta: 357-130-223

+ Codo 350-912

Tamaño DN25 1”
Rosca Rotor: 1” BSP a izquierdas
Rosca Flexible entrada: 1” BSP
Rosca Flexible retorno: 1/2" BSP
Rosca para tubo sifón: 3/8" BSP
Fluidos: Agua,agua con glicol,vapor saturado
Intermitente

Características Técnicas

Junta de doble paso
Presión máxima 50 bar
Velocidad máxima 3.000 rpm
Temperatura máxima del fluido: 120ºC
Rotor en acero inoxidable
Combinación de sellado:
Grafito contra Carburo de Silicio
Par de giro: 0,34 Nm
Par de apriete rosca del rotor: 150 Nm

Kit de reparación 357-000C

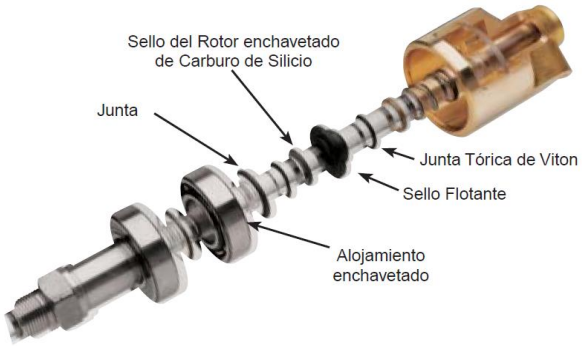

Dimensiones de la junta rotativa

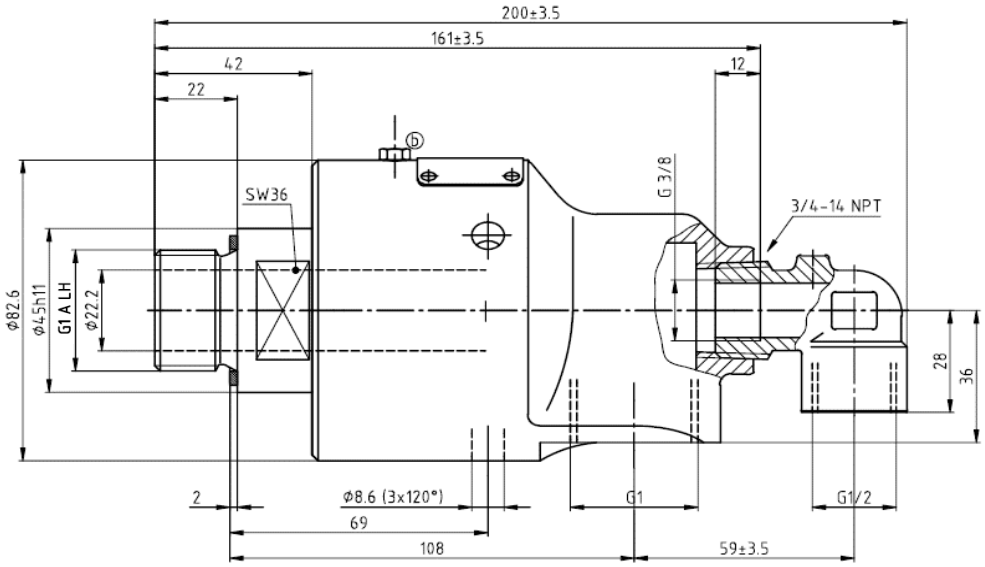
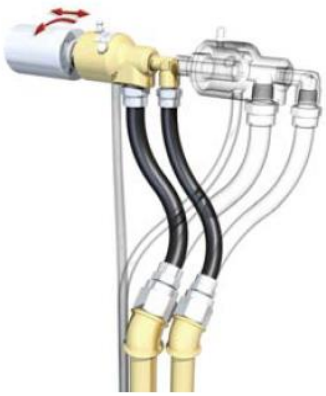
Instalación Flexible